第５８回福島県高等学校体育大会
いわき地区大会

テニス競技

期　日　　平成２４年５月７日（月）～９日（水）
会　場　　いわき市平テニスコート
主　催　　いわき地区高等学校体育連盟
共　催　　いわき市教育委員会
主　管　　いわき地区高等学校体育連盟テニス部

☆平成24年　第58回福島県高等学校体育大会　いわき地区大会

学校対抗戦結果

男　子		女　子	
順位	校　名	順位	校　名
1	磐　城	1	磐　城
2	いわき秀英	2	磐城桜が丘
3	湯　本	3	いわき光洋
3	平　工	3	湯　本
5	いわき光洋	5	福島高専
5	福島高専	5	平　商
7	勿来工	7	磐城農
7	いわき総合	7	いわき総合
9	磐城桜が丘		

☆以上，男子9位までと女子7位までの上位進出校が県大会進出

☆平成24年　第58回福島県高等学校体育大会　いわき地区大会

シングルス

男子			女子		
優　勝	山　中　　怜	秀英	優　勝	割　谷　ちひろ	磐城
準優勝	野　﨑　泰　資	磐城	準優勝	近　江　未　歩	桜が丘
第3位	吉　野　正　人	磐城	第3位	寺　澤　恵里香	桜が丘
第4位	高　木　龍　童	湯本	第4位	鈴　木　梨　沙	磐城
第5位	永　山　恵　大	磐城	第5位	菅　橋　祐　美	光洋
第6位	小　野　寛　幸	平工	第6位	大　平　咲　希	磐城
第7位	小　野　敬　義	磐城	第7位	根　本　佳　奈	磐城
第8位	高　木　　駿	総合	第8位	鈴　木　　唯	桜が丘
第9位	國　井　拓　真	磐城	第9位	高　橋　なるみ	高専
第10位	渡　邉　陽　太	磐城	第10位	椎　名　　舞	光洋
第11位	小　松　慎　也	平工	第11位	野　村　芽　以	磐城
補欠	佐　藤　拓　也	磐城	補欠	助　川　成　実	湯本

☆以上，男子11位までと女子11位までの上位進出者が県大会進出

ダブルス

男子			女子		
優　勝	小　野　敬　義	磐城	優勝	割　谷　ちひろ	磐城
	永　山　恵　大			鈴　木　梨　沙	
準優勝	野　﨑　泰　資	磐城	準優勝	近　江　未　歩	桜が丘
	吉　野　正　人			鈴　木　　唯	
第3位	高　木　龍　童	湯本	第3位	寺　澤　恵里香	桜が丘
	松　﨑　克　佳			矢　内　ら　ん	
第4位	國　井　拓　真	磐城	第4位	根　本　佳　奈	磐城
	佐　藤　拓　也			大　平　咲　希	
第5位	箱　﨑　大　騎	光洋	第5位	菅　橋　祐　美	光洋
	緑　川　聖　也			大　内　志緒里	
第6位	山　中　　怜	秀英	第6位	鈴　木　詩　乃	湯本
	山　﨑　洋　輝			助　川　成　実	
第7位	渡　邉　陽　太	磐城	第7位	勝　倉　ひかる	桜が丘
	鈴　木　智　仁			水　谷　梨　紗	
第8位	佐　藤　隆　之	磐城	第8位	渡　邉　菜　月	光洋
	猪　狩　裕　太			椎　名　　舞	
第9位	小　野　寛　幸	平工	第9位	野　村　芽　以	磐城
	小　松　慎　也			山　田　明　音	
第10位	高　木　　駿	総合	第10位	高　橋　なるみ	高専
	佐　藤　瑞　記			坂　本　萌　子	
第11位	木　田　拓　弥	勿来工	第11位	佐　藤　千　英	光洋
	齋　藤　大　志			馬　目　　和	
補欠	高　木　建　志	高専	補欠	藁　谷　なつ乃	平商
	松　崎　本　夢			長　嶋　夏　愛	

☆以上，男子11位までと女子11位までの上位進出者が県大会進出

学校対抗戦　選手一覧（男子）

No	チーム名	監督名	No1		No2		No3		No4		No5		No6	
1	磐城	鈴木仁	野﨑泰資	2	吉野正人	2	小野敬義	2	永山恵大	1	佐藤拓也	2	國井拓真	3
2	高専	菊地卓郎	髙木健志	2	松崎本夢	3	小島悠人	3	比嘉和也	3	佐藤佑樹	3	柳沼啓也	3
3	磐城農	高田教子	用田健太	3	江尻知紀	2	佐藤真哉	3	三戸遥矢	1				
4	光洋	中澤仁	箱﨑大騎	3	佐々木康平	3	緑川聖也	2	山﨑直人	3	伊藤颯汰	3	茅根亮太	3
5	総合	大和田好倫	高木駿	3	小笠翔平	3	佐藤瑞記	3	上妻隆平	3	宇佐見祐樹	3	松尾暁	3
6	湯本	小川将広	高木龍童	3	松﨑克佳	3	横山瑠衣	3	斎藤航太朗	3	星達也	3	関根響	2
7	秀英	金田章	山中怜	3	山﨑洋輝	3	佐々木拓良	3	佐藤真伍	3	波多野幸平	2	大脇錬矢	2
8	勿来	戸川弘子	田村伸太朗	3	鈴木飛嘉	3	福田龍平	1	鷺竜一	1				
9	桜が丘	小沼仁一	古山大翔	1	小松瑞季	2	大和田卓宏	3	青木駿人	2	猪狩那嗣	2	吉田郁哉	2
10	勿来工	佐藤直樹	木田拓弥	3	齋藤大志	3	川島豊洋	3	狩野和寿	3	芦間健太	3	箱﨑允	2
11	平工	宮嶋昭宏	小野寛幸	3	小松慎也	3	志賀滉平	3	大間友裕	3	渡部大貴	3	平山和樹	3

学校対抗戦　選手一覧（女子）

No	チーム名	監督名	No1		No2		No3		No4		No5		No6	
1	磐城	矢沢智子	割谷ちひろ	2	鈴木梨沙	2	根本佳奈	2	大平咲希	2	野村芽以	3	井戸川怜奈	2
2	秀英	原大介	渡邉怜奈	3	石田佳香	3	柳内香澄	2	吉田有里	2	髙橋沙耶	1	伊飼未央	1
3	総合	目黒真央	草野春日	3	小島璃紗	3	坂本夕佳	3	三浦佳奈	3	孫田美希	2	竹永仁美	2
4	平商	山﨑次郎	渋井千奈美	3	長嶋里音	3	清信絵里佳	3	遠藤里花子	3	石見愛理奈	3	藁谷なつ乃	3
5	光洋	遠藤明緒	菅橋祐美	3	大内志緒里	3	佐藤千英	3	馬目和	3	椎名舞	1		
6	湯本	村田富美恵	鈴木詩乃	2	助川成実	3	草野由有里	3	佐藤優花	2	渡邉真美	2	中澤葵	2
7	高専	篠木政利	高橋なるみ	1	山田瑛子	3	高橋ちひろ	3	坂本萌子	3	大滝真優	3	嘉齊澪	1
8	勿来	戸川弘子	佐藤舞	3	佐川奈瑠美	3	鷺萌	3	畑中美優	3	児玉敦子	2		
9	磐城農	高田教子	佐藤静流	3	佐川里奈	3	中島美穂	2	天野怜美	1				
10	桜が丘	山﨑奈津子	近江未歩	3	寺澤恵里香	2	鈴木唯	3	勝倉ひかる	3	矢内らん	2	水谷梨紗	3

男子学校対抗

本　　戦

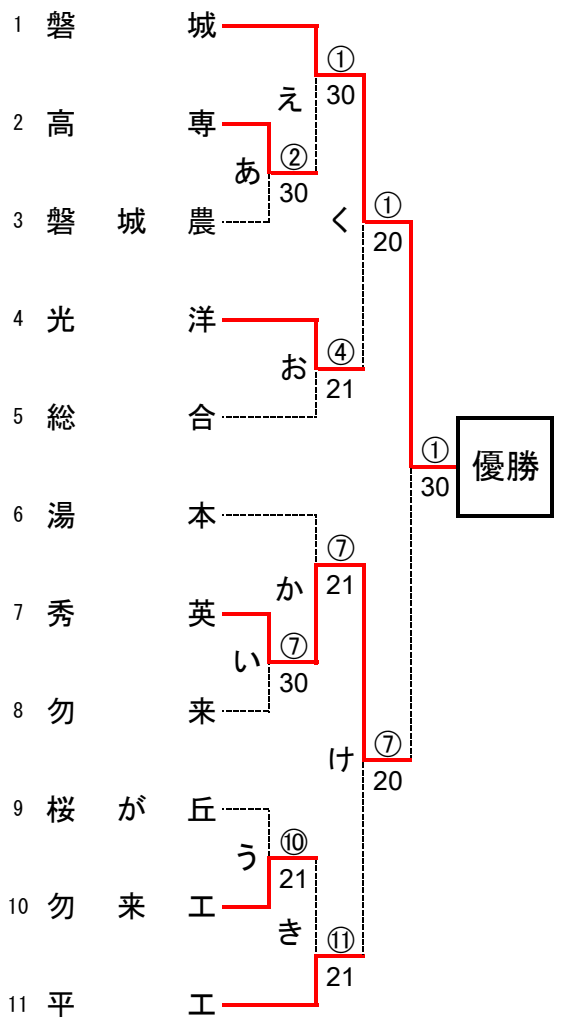

代表・順位決定戦

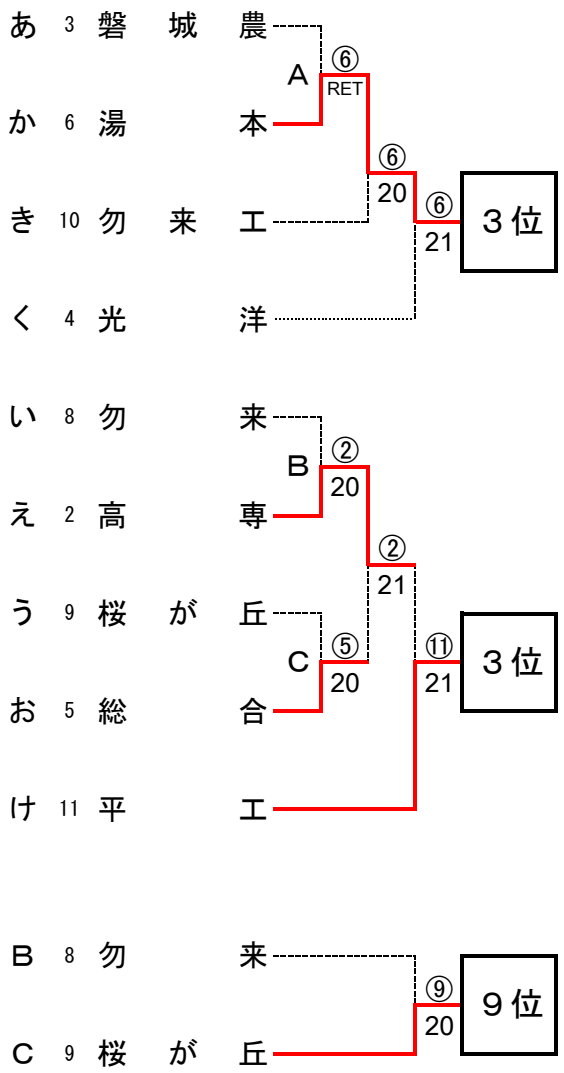

※Aの敗者（磐農）が棄権のためBとCの敗者だけで決定戦を行った。

＊再戦は行わない。本戦での結果を適用する。

＊Ａ・Ｂ・Ｃの敗者のうち、１校だけが県大会に出場できる。出場校の決定方法については、３校が出そろった段階で協議し、決定する。

男子学校対抗戦試合結果（本戦）

1回戦

	2 高専		3	－	0	3 磐城農			7 秀英		3	－	0	8 勿来	
D:	小島悠人	3	6	－	0	用田健太	3	D:	佐々木拓良	3	6	－	1	鈴木飛嘉	3
	佐藤佑樹	3				江尻知紀	2		佐藤真伍	3				福田龍平	1
S1:	髙木健志	2	6	－	0	佐藤真哉	3	S1:	山中　怜	3	6	－	0	田村伸太朗	3
S2:	松崎本夢	3	6	(RET)	0	三戸遥矢	1	S2:	山崎洋輝	3	6	－	0	鷺　竜一	1
	9 桜が丘		1	－	2	10 勿来工									
D:	大和田卓宏	3	3	－	6	川島豊洋	3								
	青木駿人	2				狩野和寿	3								
S1:	古山大翔	1	2	－	6	木田拓弥	3								
S2:	小松瑞季	2	6	－	0	齋藤大志	3								

2回戦

	1 磐城		3	－	0	2 高専			4 光洋		2	－	1	5 総合	
D:	小野敬義	2	6	－	2	小島悠人	3	D:	緑川聖也	2	6	－	2	佐藤瑞記	3
	永山恵大	1				比嘉和也	3		山崎直人	3				上妻隆平	3
S1:	野崎泰資	2	6	－	4	髙木健志	2	S1:	箱崎大騎	3	4	－	6	高木　駿	3
S2:	吉野正人	2	6	－	0	松崎本夢	3	S2:	佐々木康平	3	7	(5)	6	小笠翔平	3
	6 湯本		1	－	2	7 秀英			10 勿来工		1	－	2	11 平工	
D:	斎藤航太朗	3	6	－	2	佐々木拓良	3	D:	齋藤大志	3	6	－	4	大間友裕	3
	星　達也	3				佐藤真伍	3		狩野和寿	3				渡部大貴	3
S1:	髙木龍童	3	1	－	6	山中　怜	3	S1:	木田拓弥	3	2	－	6	小野寛幸	3
S2:	松崎克佳	3	5	－	7	山崎洋輝	3	S2:	川島豊洋	3	6	(3)	7	小松慎也	3

準決勝

	1 磐城		2	－	0	4 光洋			7 秀英		2	－	0	11 平工	
D:	吉野正人	2	6	－	3	緑川聖也	2	D:	山崎洋輝	3	6	－	4	大間友裕	3
	小野敬義	2				山崎直人	3		佐藤真伍	3				渡部大貴	3
S1:	野崎泰資	2	6	－	1	箱崎大騎	3	S1:	山中　怜	3	6	－	1	小野寛幸	3
S2:	永山恵大	1	2	(打切)	0	佐々木康平	3	S2:	佐々木拓良	3	1	(打切)	3	小松慎也	3

決勝

	1 磐城		3	－	0	7 秀英		
D:	小野敬義	2	6	－	0	佐々木拓良	3	
	永山恵大	1				佐藤真伍	3	
S1:	野崎泰資	2	6	－	3	山中　怜	3	
S2:	吉野正人	2	6	－	1	山崎洋輝	3	

男子学校対抗戦試合結果（代表・順位決定戦）

1回戦

	3 磐城農		0	(RET)	3	6 湯本			8 勿来		0	－	2	2 高専	
D:				－				D:	鈴木飛嘉	3	0	(打切)	5	小島悠人	3
									鷺　竜一	1				比嘉和也	3
S1:				－				S1:	田村伸太朗	3	0	－	6	髙木健志	2
S2:				－				S2:	福田龍平	1	0	－	6	松崎本夢	3
	9 桜が丘		0	－	2	5 総合									
D:	大和田卓宏	3	0	－	6	佐藤瑞記	3								
	青木駿人	2				上妻隆平	3								
S1:	古山大翔	1	5	(打切)	6	高木　駿	3								
S2:	小松瑞季	2	0	－	6	小笠翔平	3								

2回戦

	6 湯本		2	－	0	10 勿来工			2 高専		2	－	1	5 総合	
D:	松崎克佳	3	6	－	4	齋藤大志	3	D:	小島悠人	3	6	－	1	佐藤瑞記	3
	星　達也	3				狩野和寿	3		比嘉和也	3				上妻隆平	3
S1:	髙木龍童	3	6	－	4	木田拓弥	3	S1:	髙木健志	2	2	－	6	高木　駿	3
S2:	斎藤航太朗	3	3	(打切)	0	川島豊洋	3	S2:	松崎本夢	3	6	－	2	小笠翔平	3

3位決定戦

	6 湯本		2	－	1	4 光洋			高専		1	－	2	11 平工	
D:	松崎克佳	3	3	－	6	緑川聖也	2	D:	小島悠人	3	6	－	1	大間友裕	3
	星　達也	3				山崎直人	3		比嘉和也	3				平山和樹	3
S1:	髙木龍童	3	6	－	1	箱崎大騎	3	S1:	髙木健志	2	4	－	6	小野寛幸	3
S2:	斎藤航太朗	3	6	－	1	佐々木康平	3	S2:	松崎本夢	3	1	－	6	小松慎也	3

9位決定戦

	8 勿来		0	－	2	9 桜が丘		
D:	田村伸太朗	3	2	－	6	小松瑞季	2	
	福田龍平	1				猪狩那嗣	2	
S1:	鈴木飛嘉	3	0	－	6	古山大翔	1	
S2:	鷺　竜一	1	0	(打切)	4	大和田卓宏	3	

女子学校対抗

本　　戦

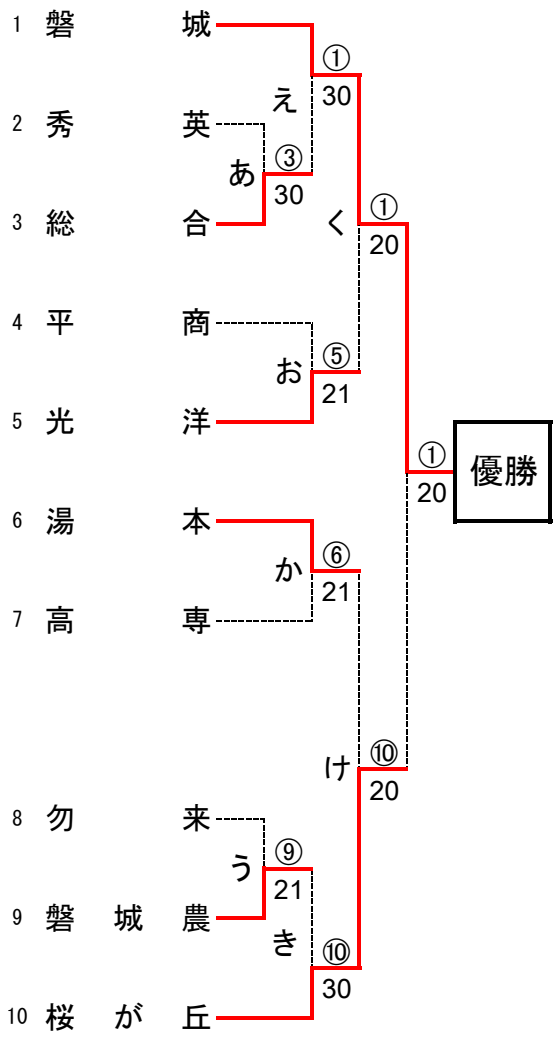

代表・順位決定戦

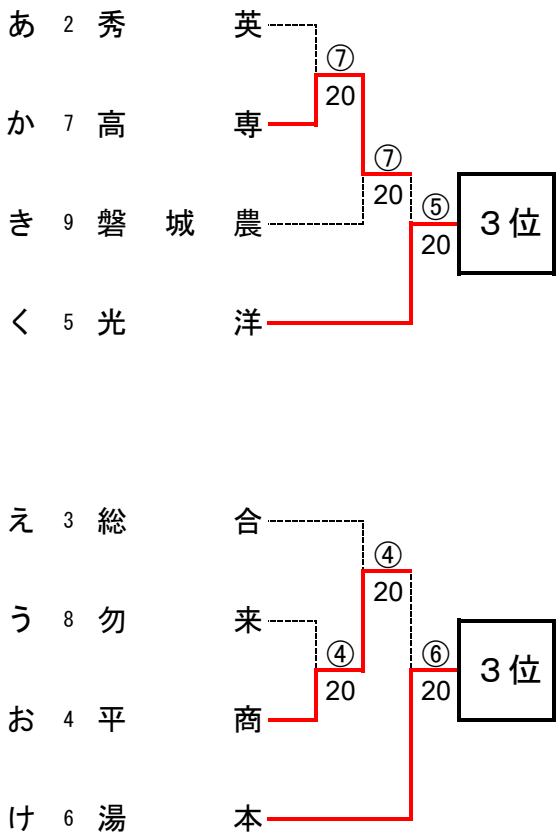

＊再戦は行わない。本戦での結果を適用する。

女子学校対抗戦試合結果（本戦）

1回戦

	2 秀英		0	－	3	3 総合			8 勿来		1	－	2	9 磐城農	
D:	渡邉 怜奈	3	1	－	6	坂本 夕佳	3	D:	佐藤 舞	3	6	－	4	中島 美穂	2
	石田 佳香	3				三浦 佳奈	3		佐川 奈瑠美	3				天野 怜美	1
S1:	柳内 香澄	2	2	－	6	草野 春日	3	S1:	鷺 萌	3	2	－	6	佐藤 静流	3
S2:	吉田 有里	2	2	－	6	小島 璃紗	3	S2:	畑中 美優	3	2	－	6	佐川 里奈	3

2回戦

	1 磐城		3	－	0	3 総合			4 平商		1	－	2	5 光洋	
D:	根本 佳奈	2	6	－	0	坂本 夕佳	3	D:	清信 絵里佳	3	7	－	5	大内 志緒里	3
	大平 咲希	2				三浦 佳奈	3		遠藤 里花子	3				佐藤 千英	3
S1:	割谷 ちひろ	2	6	－	0	草野 春日	3	S1:	渋井 千奈美	3	3	－	6	菅橋 祐美	3
S2:	鈴木 梨沙	2	6	－	0	小島 璃紗	3	S2:	長嶋 里音	3	1	－	6	椎名 舞	1
	6 湯本		2	－	1	7 高専			9 磐城農		0	－	3	10 桜が丘	
D:	草野 由有里	3	6	－	4	高橋 ちひろ	3	D:	中島 美穂	2	0	－	6	鈴木 唯	3
	佐藤 優花	2				坂本 萌子	3		天野 怜美	1				勝倉 ひかる	3
S1:	鈴木 詩乃	2	4	－	6	高橋 なるみ	1	S1:	佐藤 静流	3	2	－	6	寺澤 恵里香	2
S2:	助川 成実	3	6	－	0	山田 瑛子	3	S2:	佐川 里奈	3	0	－	6	矢内 らん	2

準決勝

	1 磐城		2	－	0	5 光洋			6 湯本		0	－	2	10 桜が丘	
D:	根本 佳奈	2	6	－	2	菅橋 祐美	3	D:	草野 由有里	3	1	－	6	鈴木 唯	3
	大平 咲希	2				大内 志緒里	3		佐藤 優花	2				勝倉 ひかる	3
S1:	割谷 ちひろ	2	6	－	0	佐藤 千英	3	S1:	鈴木 詩乃	2	2	－	6	寺澤 恵里香	2
S2:	鈴木 梨沙	2	1	(打切)	0	椎名 舞	1	S2:	助川 成実	3	1	(打切)	0	矢内 らん	2

決勝

	1 磐城		2	－	0	10 桜が丘	
D:	根本 佳奈	2	7	(2)	6	鈴木 唯	3
	大平 咲希	2				矢内 らん	2
S1:	割谷 ちひろ	2	6	－	3	近江 未歩	3
S2:	鈴木 梨沙	2	1	(打切)	3	寺澤 恵里香	2

女子学校対抗戦試合結果（代表・順位決定戦）

1回戦

	2 秀英		0	－	2	7 高専			8 勿来		0	－	2	4 平商	
D:	柳内 香澄	2	3	－	6	高橋 ちひろ	3	D:	鷺 萌	3	1	－	6	清信 絵里佳	3
	吉田 有里	2				坂本 萌子	3		畑中 美優	3				遠藤 里花子	3
S1:	渡邉 怜奈	3	0	－	6	高橋 なるみ	1	S1:	佐藤 舞	3	1	－	6	渋井 千奈美	3
S2:	髙橋 沙耶	1	4	(打切)	1	山田 瑛子	3	S2:	佐川 奈瑠美	3		(打切)		長嶋 里音	3

2回戦

	7 高専		2	－	0	9 磐城農			3 総合		0	－	2	4 平商	
D:	坂本 萌子	3	6	－	1	中島 美穂	2	D:	草野 春日	3	3	(打切)	5	清信 絵里佳	3
	大滝 真優	3				天野 怜美	1		孫田 美希	2				遠藤 里花子	3
S1:	高橋 なるみ	1	6	－	0	佐藤 静流	3	S1:	小島 璃紗	3	1	－	6	渋井 千奈美	3
S2:	高橋 ちひろ	3	1	(打切)	2	佐川 里奈	3	S2:	坂本 夕佳	3	1	－	6	長嶋 里音	3

3位決定戦

	7 高専		0	－	2	5 光洋			平商		0	－	2	6 湯本	
D:	坂本 萌子	3	2	－	6	大内 志緒里	3	D:	清信 絵里佳	3	2	－	6	草野 由有里	3
	大滝 真優	3				佐藤 千英	3		遠藤 里花子	3				佐藤 優花	2
S1:	高橋 なるみ	1	3	－	6	菅橋 祐美	3	S1:	渋井 千奈美	3	0	－	6	鈴木 詩乃	2
S2:	高橋 ちひろ	3	0	(打切)	1	椎名 舞	1	S2:	長嶋 里音	3	0	(打切)	2	助川 成実	3

男子シングルス

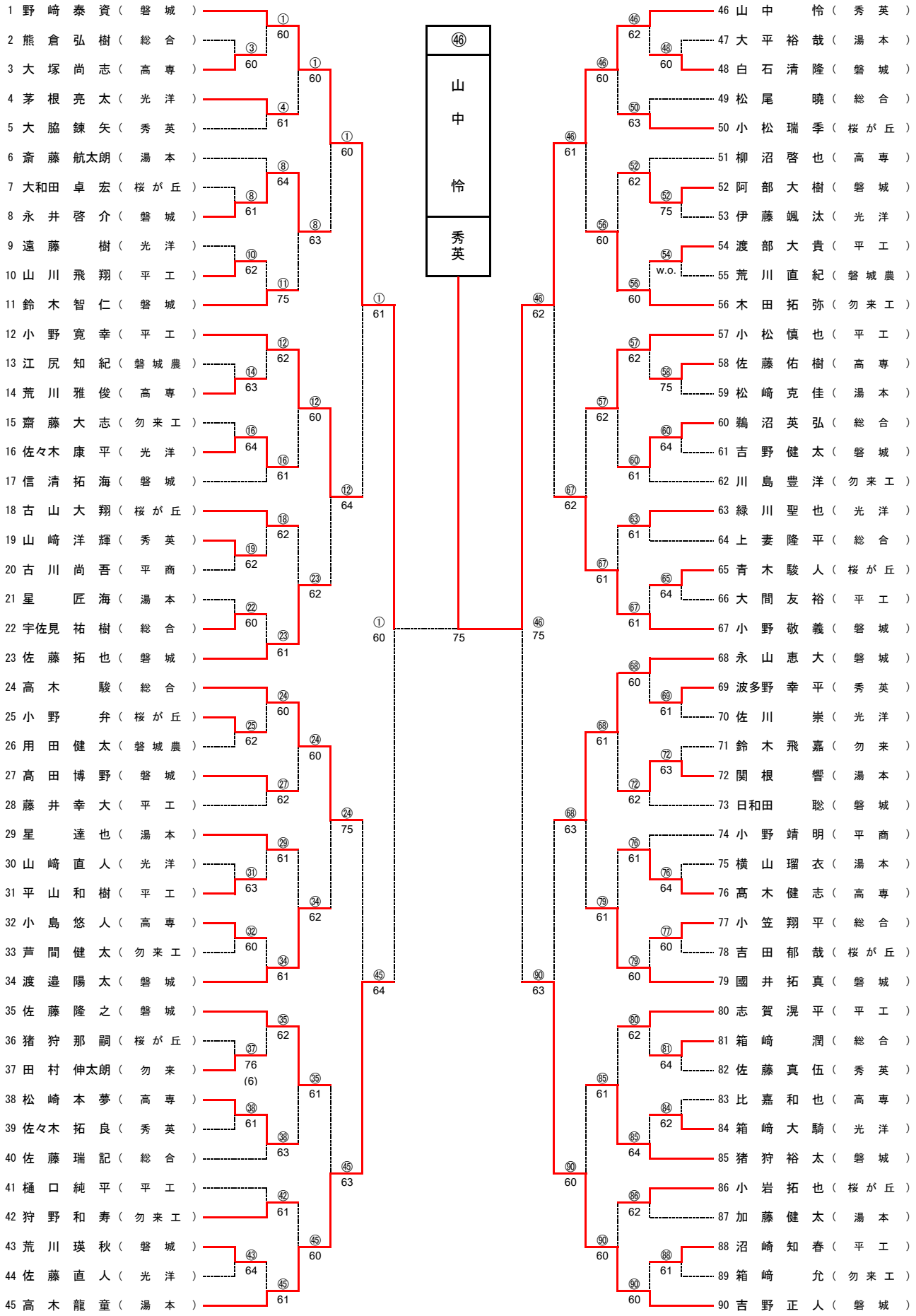
46
山中 怜
秀英
1 野崎泰資（磐城）
2 熊倉弘樹（総合）
3 大塚尚志（高専）
4 茅根亮太（光洋）
5 大脇錬矢（秀英）
6 斎藤航太朗（湯本）
7 大和田卓宏（桜が丘）
8 永井啓介（磐城）
9 遠藤樹（光洋）
10 山川飛翔（平工）
11 鈴木智仁（磐城）
12 小野寛幸（平工）
13 江尻知紀（磐城農）
14 荒川雅俊（高専）
15 齋藤大志（勿来工）
16 佐々木康平（光洋）
17 信清拓海（磐城）
18 古山大翔（桜が丘）
19 山崎洋輝（秀英）
20 古川尚吾（平商）
21 星匠海（湯本）
22 宇佐見祐樹（総合）
23 佐藤拓也（磐城）
24 高木駿（総合）
25 小野弁（桜が丘）
26 用田健太（磐城農）
27 髙田博野（磐城）
28 藤井幸大（平工）
29 星達也（湯本）
30 山崎直人（光洋）
31 平山和樹（平工）
32 小島悠人（高専）
33 芦間健太（勿来工）
34 渡邉陽太（磐城）
35 佐藤隆之（磐城）
36 猪狩那嗣（桜が丘）
37 田村伸太朗（勿来）
38 松崎本夢（高専）
39 佐々木拓良（秀英）
40 佐藤瑞記（総合）
41 樋口純平（平工）
42 狩野和寿（勿来工）
43 荒川瑛秋（磐城）
44 佐藤直人（光洋）
45 高木龍童（湯本）
46 山中怜（秀英）
47 大平裕哉（湯本）
48 白石清隆（磐城）
49 松尾暁（総合）
50 小松瑞季（桜が丘）
51 柳沼啓也（高専）
52 阿部大樹（磐城）
53 伊藤颯汰（光洋）
54 渡部大貴（平工）
55 荒川直紀（磐城農）
56 木田拓弥（勿来工）
57 小松慎也（平工）
58 佐藤佑樹（高専）
59 松崎克佳（湯本）
60 鵜沼英弘（総合）
61 吉野健太（磐城）
62 川島豊洋（勿来工）
63 緑川聖也（光洋）
64 上妻隆平（総合）
65 青木駿人（桜が丘）
66 大間友裕（平工）
67 小野敬義（磐城）
68 永山恵大（磐城）
69 波多野幸平（秀英）
70 佐川崇（光洋）
71 鈴木飛嘉（勿来）
72 関根響（湯本）
73 日和田聡（磐城）
74 小野靖明（平商）
75 横山瑠衣（湯本）
76 髙木健志（高専）
77 小笠翔平（総合）
78 吉田郁哉（桜が丘）
79 國井拓真（磐城）
80 志賀滉平（平工）
81 箱崎潤（総合）
82 佐藤真伍（秀英）
83 比嘉和也（高専）
84 箱崎大騎（光洋）
85 猪狩裕太（磐城）
86 小岩拓也（桜が丘）
87 加藤健太（湯本）
88 沼崎知春（平工）
89 箱崎允（勿来工）
90 吉野正人（磐城）
w.o.
(6)

女子シングルス

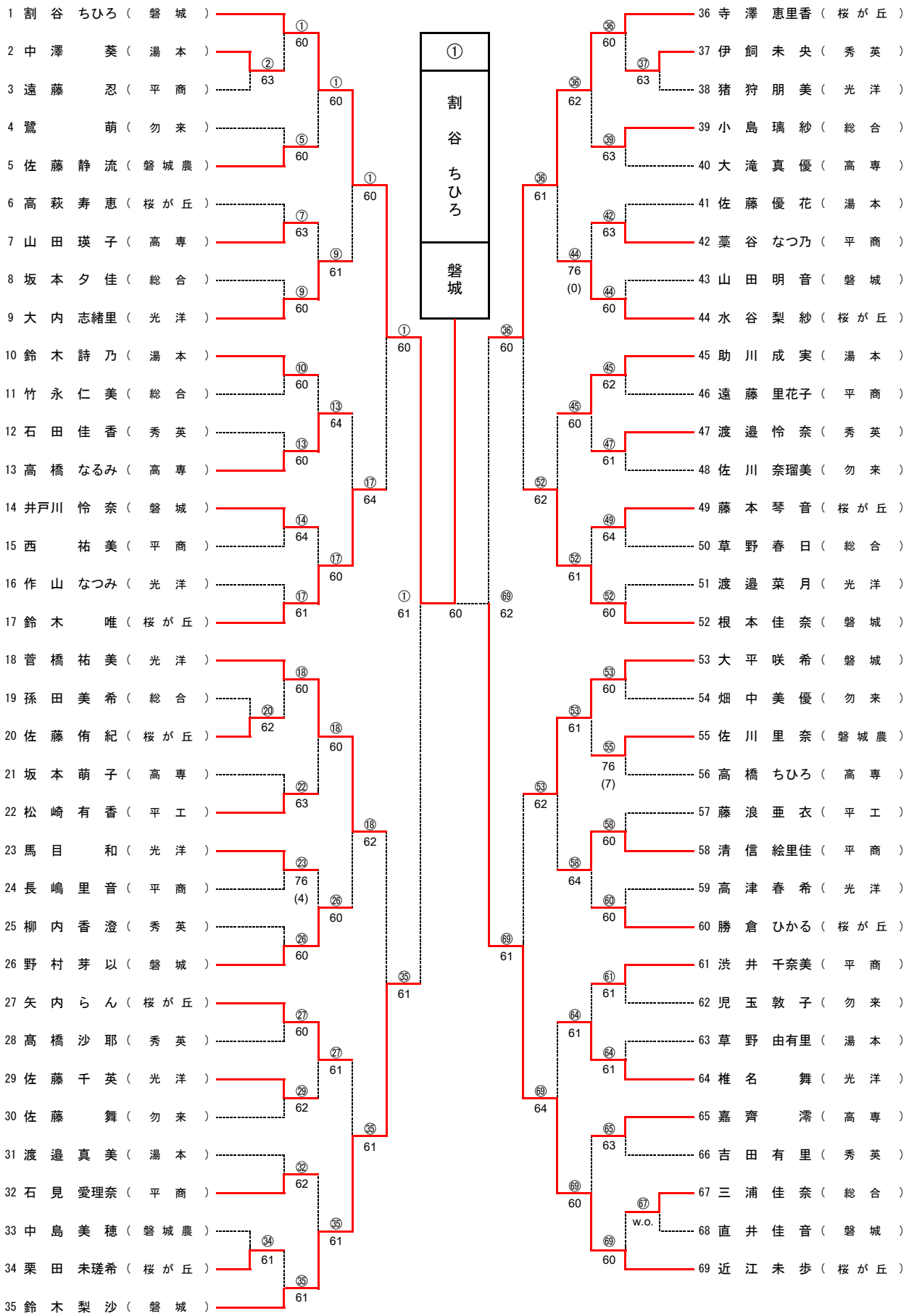
1 割 谷 ちひろ（ 磐 城 ）
2 中 澤 葵（ 湯 本 ）
3 遠 藤 忍（ 平 商 ）
4 鷺 萌（ 勿 来 ）
5 佐 藤 静 流（ 磐 城 農 ）
6 高 萩 寿 恵（ 桜 が 丘 ）
7 山 田 瑛 子（ 高 専 ）
8 坂 本 夕 佳（ 総 合 ）
9 大 内 志緒里（ 光 洋 ）
10 鈴 木 詩 乃（ 湯 本 ）
11 竹 永 仁 美（ 総 合 ）
12 石 田 佳 香（ 秀 英 ）
13 高 橋 なるみ（ 高 専 ）
14 井戸川 怜 奈（ 磐 城 ）
15 西 祐 美（ 平 商 ）
16 作 山 なつみ（ 光 洋 ）
17 鈴 木 唯（ 桜 が 丘 ）
18 菅 橋 祐 美（ 光 洋 ）
19 孫 田 美 希（ 総 合 ）
20 佐 藤 侑 紀（ 桜 が 丘 ）
21 坂 本 萌 子（ 高 専 ）
22 松 崎 有 香（ 平 工 ）
23 馬 目 和（ 光 洋 ）
24 長 嶋 里 音（ 平 商 ）
25 柳 内 香 澄（ 秀 英 ）
26 野 村 芽 以（ 磐 城 ）
27 矢 内 ら ん（ 桜 が 丘 ）
28 髙 橋 沙 耶（ 秀 英 ）
29 佐 藤 千 英（ 光 洋 ）
30 佐 藤 舞（ 勿 来 ）
31 渡 邉 真 美（ 湯 本 ）
32 石 見 愛理奈（ 平 商 ）
33 中 島 美 穂（ 磐 城 農 ）
34 栗 田 未瑳希（ 桜 が 丘 ）
35 鈴 木 梨 沙（ 磐 城 ）
36 寺 澤 恵里香（ 桜 が 丘 ）
37 伊 飼 未 央（ 秀 英 ）
38 猪 狩 朋 美（ 光 洋 ）
39 小 島 璃 紗（ 総 合 ）
40 大 滝 真 優（ 高 専 ）
41 佐 藤 優 花（ 湯 本 ）
42 藁 谷 なつ乃（ 平 商 ）
43 山 田 明 音（ 磐 城 ）
44 水 谷 梨 紗（ 桜 が 丘 ）
45 助 川 成 実（ 湯 本 ）
46 遠 藤 里花子（ 平 商 ）
47 渡 邉 怜 奈（ 秀 英 ）
48 佐 川 奈瑠美（ 勿 来 ）
49 藤 本 琴 音（ 桜 が 丘 ）
50 草 野 春 日（ 総 合 ）
51 渡 邉 菜 月（ 光 洋 ）
52 根 本 佳 奈（ 磐 城 ）
53 大 平 咲 希（ 磐 城 ）
54 畑 中 美 優（ 勿 来 ）
55 佐 川 里 奈（ 磐 城 農 ）
56 高 橋 ちひろ（ 高 専 ）
57 藤 浪 亜 衣（ 平 工 ）
58 清 信 絵里佳（ 平 商 ）
59 高 津 春 希（ 光 洋 ）
60 勝 倉 ひかる（ 桜 が 丘 ）
61 渋 井 千奈美（ 平 商 ）
62 児 玉 敦 子（ 勿 来 ）
63 草 野 由有里（ 湯 本 ）
64 椎 名 舞（ 光 洋 ）
65 嘉 齊 澪（ 高 専 ）
66 吉 田 有 里（ 秀 英 ）
67 三 浦 佳 奈（ 総 合 ）
68 直 井 佳 音（ 磐 城 ）
69 近 江 未 歩（ 桜 が 丘 ）
①
割 谷 ちひろ
磐 城
76 (4)
76 (0)
76 (7)
W.O.

シングルス順位決定戦

☆男子シングルス

○3位決定戦

45 高木龍童（湯本）
90 吉野正人（磐城）
⑨⓪ RET

○5位決定戦

12 小野寛幸（平工）
24 高木駿（総合）
⑫ 75
⑥⑧ 62
67 小野敬義（磐城）
68 永山恵大（磐城）
⑥⑧ 76 (5)

○7位決定戦

24 高木駿（総合）
67 小野敬義（磐城）
⑥⑦ 61

○9位決定戦

8 永井啓介（磐城）
23 佐藤拓也（磐城）
34 渡邉陽太（磐城）
35 佐藤隆之（磐城）
㉓ 75
㉞ 64
㉞ 76 (6)
⑦⑨ 62
56 木田拓弥（勿来工）
57 小松慎也（平工）
79 國井拓真（磐城）
85 猪狩裕太（磐城）
⑤⑦ 64
⑦⑨ 61
⑦⑨ 63

○11位決定戦

23 佐藤拓也（磐城）
57 小松慎也（平工）
⑤⑦ 75

☆女子シングルス

○3位決定戦

35 鈴木梨沙（磐城）
36 寺澤恵里香（桜が丘）
㊱ 76 (3)

○5位決定戦

17 鈴木唯（桜が丘）
18 菅橋祐美（光洋）
⑱ 75
⑱ 62
52 根本佳奈（磐城）
53 大平咲希（磐城）
⑤③ 64

○7位決定戦

17 鈴木唯（桜が丘）
52 根本佳奈（磐城）
⑤② 61

○9位決定戦

9 大内志緒里（光洋）
13 高橋なるみ（高専）
26 野村芽以（磐城）
27 矢内らん（桜が丘）
⑬ 62
㉖ 64
⑬ 62
⑬ 62
44 水谷梨紗（桜が丘）
45 助川成実（湯本）
58 清信絵里佳（平商）
64 椎名舞（光洋）
④⑤ 63
⑥④ 61
⑥④ 61

○11位決定戦

26 野村芽以（磐城）
45 助川成実（湯本）
㉖ 62

男子ダブルス

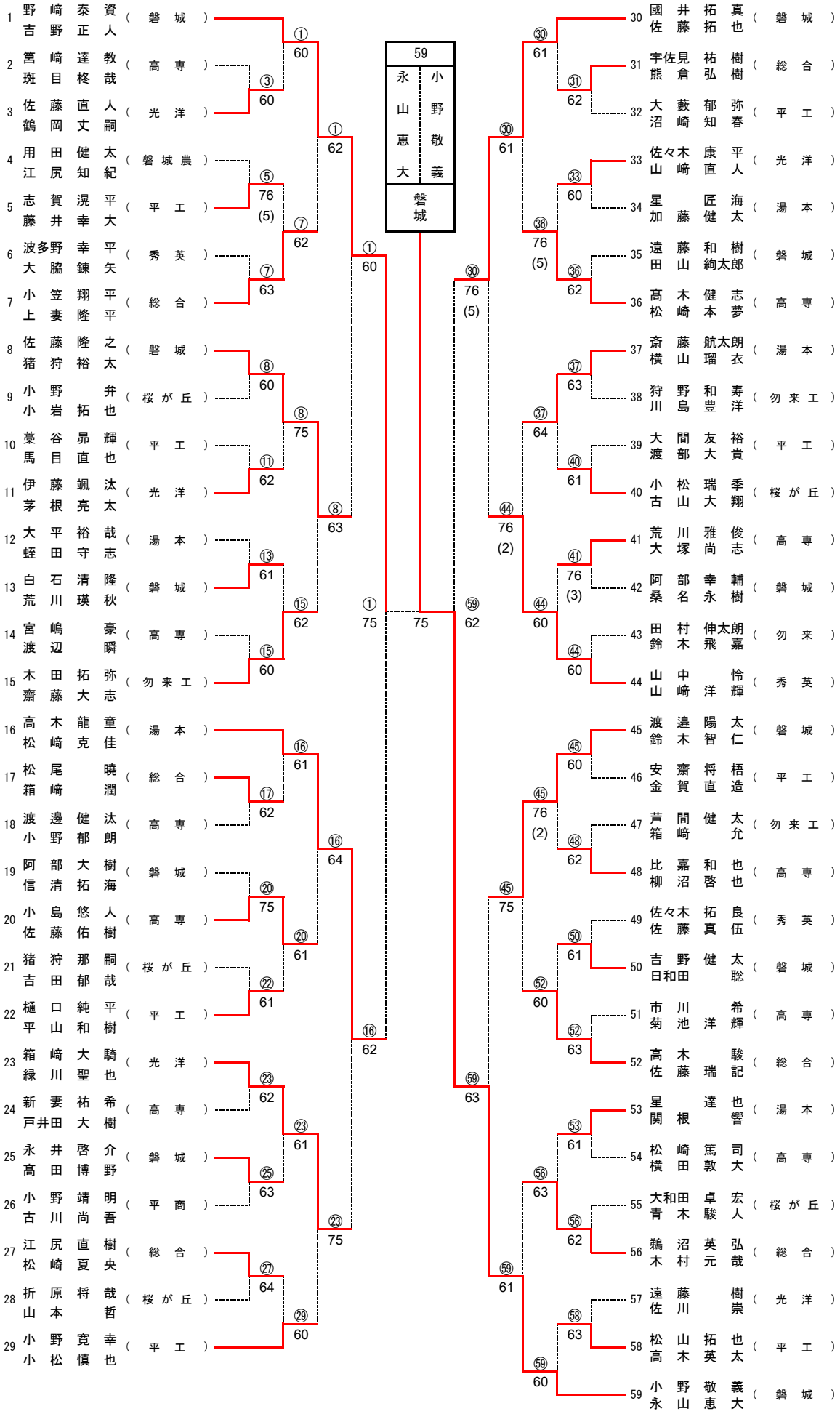
1 野崎泰資 吉野正人 （磐城）
2 筥崎達教 斑目柊哉 （高専）
3 佐藤直人 鶴岡丈嗣 （光洋）
4 用田健太 江尻知紀 （磐城農）
5 志賀滉平 藤井幸大 （平工）
6 波多野幸平 大脇錬矢 （秀英）
7 小笠翔平 上妻隆平 （総合）
8 佐藤隆之 猪狩裕太 （磐城）
9 小野弁 小岩拓也 （桜が丘）
10 藁谷昴輝 馬目直也 （平工）
11 伊藤颯汰 茅根亮太 （光洋）
12 大平裕哉 蛭田守志 （湯本）
13 白石清隆 荒川瑛秋 （磐城）
14 宮嶋豪 渡辺瞬 （高専）
15 木田拓弥 齋藤大志 （勿来工）
16 高木龍童 松崎克佳 （湯本）
17 松尾暁 箱崎潤 （総合）
18 渡邊健汰 小野郁朗 （高専）
19 阿部大樹 信清拓海 （磐城）
20 小島悠人 佐藤佑樹 （高専）
21 猪狩那嗣 吉田郁哉 （桜が丘）
22 樋口純平 平山和樹 （平工）
23 箱崎大騎 緑川聖也 （光洋）
24 新妻祐希 戸井田大樹 （高専）
25 永井啓介 髙田博野 （磐城）
26 小野靖明 古川尚吾 （平商）
27 江尻直樹 松崎夏央 （総合）
28 折原将哉 山本哲 （桜が丘）
29 小野寛幸 小松慎也 （平工）
30 國井拓真 佐藤拓也 （磐城）
31 宇佐見祐樹 熊倉弘樹 （総合）
32 大藪郁弥 沼崎知春 （平工）
33 佐々木康平 山崎直人 （光洋）
34 星匠海 加藤健太 （湯本）
35 遠藤和樹 田山絢太郎 （磐城）
36 髙木健志 松崎本夢 （高専）
37 斎藤航太朗 横山瑠衣 （湯本）
38 狩野和寿 川島豊洋 （勿来工）
39 大間友裕 渡部大貴 （平工）
40 小松瑞季 古山大翔 （桜が丘）
41 荒川雅俊 大塚尚志 （高専）
42 阿部幸輔 桑名永樹 （磐城）
43 田村伸太朗 鈴木飛嘉 （勿来）
44 山中怜 山崎洋輝 （秀英）
45 渡邉陽太 鈴木智仁 （磐城）
46 安齋将梧 金賀直造 （平工）
47 芦間健太 箱崎允 （勿来工）
48 比嘉和也 柳沼啓也 （高専）
49 佐々木拓良 佐藤真伍 （秀英）
50 吉野健太 日和田聡 （磐城）
51 市川希 菊池洋輝 （高専）
52 高木駿 佐藤瑞記 （総合）
53 星達也 関根響 （湯本）
54 松崎篤司 横田敦大 （高専）
55 大和田卓宏 青木駿人 （桜が丘）
56 鵜沼英弘 木村元哉 （総合）
57 遠藤樹 佐川崇 （光洋）
58 松山拓也 高木英太 （平工）
59 小野敬義 永山恵大 （磐城）
59
永山恵大 小野敬義
磐城

女子ダブルス

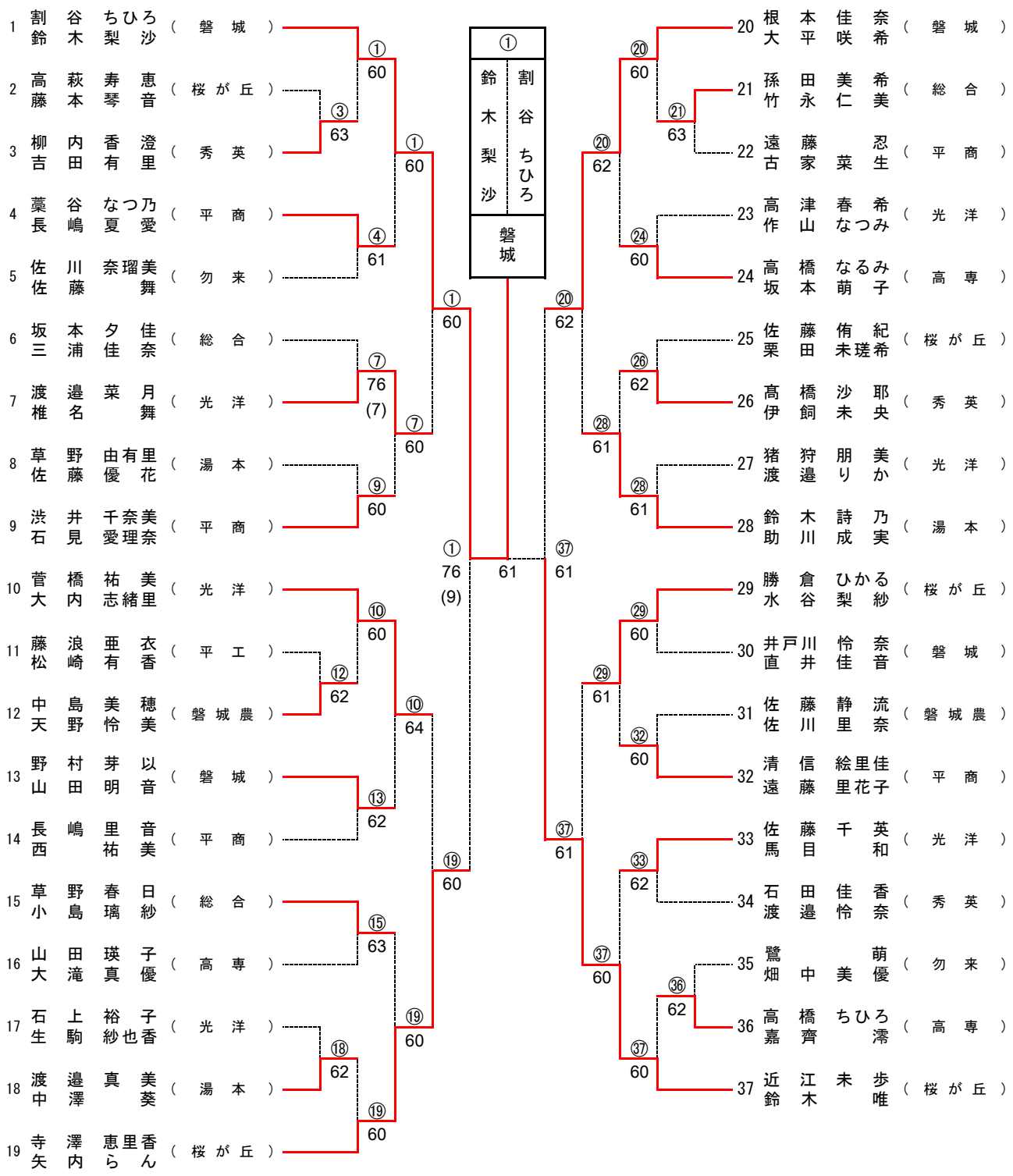
1 割谷ちひろ 鈴木梨沙 （磐城）
2 高萩寿恵 藤本琴音 （桜が丘）
3 柳内香澄 吉田有里 （秀英）
4 藁谷なつ乃 長嶋夏愛 （平商）
5 佐川奈瑠美 佐藤舞 （勿来）
6 坂本夕佳 三浦佳奈 （総合）
7 渡邉菜月 椎名舞 （光洋）
8 草野由有里 佐藤優花 （湯本）
9 渋井千奈美 石見愛理奈 （平商）
10 菅橋祐美 大内志緒里 （光洋）
11 藤浪亜衣 松崎有香 （平工）
12 中島美穂 天野怜美 （磐城農）
13 野村芽以 山田明音 （磐城）
14 長嶋里音 西祐美 （平商）
15 草野春日 小島璃紗 （総合）
16 山田瑛子 大滝真優 （高専）
17 石上裕子 生駒紗也香 （光洋）
18 渡邉真美 中澤葵 （湯本）
19 寺澤恵里香 矢内らん （桜が丘）
20 根本佳奈 大平咲希 （磐城）
21 孫田美希 竹永仁美 （総合）
22 遠藤忍 古家菜生 （平商）
23 高津春希 作山なつみ （光洋）
24 高橋なるみ 坂本萌子 （高専）
25 佐藤侑紀 栗田未瑳希 （桜が丘）
26 髙橋沙耶 伊飼未央 （秀英）
27 猪狩朋美 渡邉りか （光洋）
28 鈴木詩乃 助川成実 （湯本）
29 勝倉ひかる 水谷梨紗 （桜が丘）
30 井戸川怜奈 直井佳音 （磐城）
31 佐藤静流 佐川里奈 （磐城農）
32 清信絵里佳 遠藤里花子 （平商）
33 佐藤千英 馬目和 （光洋）
34 石田佳香 渡邉怜奈 （秀英）
35 鷺萌 畑中美優 （勿来）
36 高橋ちひろ 嘉齊澪 （高専）
37 近江未歩 鈴木唯 （桜が丘）
① 鈴木梨沙 割谷ちひろ 磐城

ダブルス順位決定戦

☆男子ダブルス

○3位決定戦

16 高木龍童 / 松崎克佳（湯本）　⑳ 63　30 國井拓真 / 佐藤拓也（磐城）

○5位決定戦

8 佐藤隆之 / 猪狩裕太（磐城）
23 箱崎大騎 / 緑川聖也（光洋）
㉓ 75
㉓ 64
㊹ 76 (3)
44 山中怜 / 山崎洋輝（秀英）
45 渡邉陽太 / 鈴木智仁（磐城）

○7位決定戦

8 佐藤隆之 / 猪狩裕太（磐城）　㊺ 62　45 渡邉陽太 / 鈴木智仁（磐城）

○9位決定戦

7 小笠翔平 / 上妻隆平（総合）
15 木田拓弥 / 齋藤大志（勿来工）
20 小島悠人 / 佐藤佑樹（高専）
29 小野寛幸 / 小松慎也（平工）
⑮ 62
㉙ 61
㉙ 62
㉙ 64
㊷ 62
㊱ 75
㊷ 60
36 高木建志 / 松崎本夢（高専）
37 斎藤航太朗 / 横山瑠衣（湯本）
52 高木駿 / 佐藤瑞記（総合）
56 鵜沼英弘 / 木村元哉（総合）

○11位決定戦

15 木田拓弥 / 齋藤大志（勿来工）　⑮ 76 (1)　36 高木建志 / 松崎本夢（高専）

☆女子ダブルス

○3位決定戦

19 寺澤恵里香 / 矢内らん（桜が丘）　⑲ 76 (3)　20 根本佳奈 / 大平咲希（磐城）

○5位決定戦

7 渡邉菜月 / 椎名舞（光洋）
10 菅橋祐美 / 大内志緒里（光洋）
⑩ 63
⑩ 64
㉘ 63
28 鈴木詩乃 / 助川成実（湯本）
29 勝倉ひかる / 水谷梨紗（桜が丘）

○7位決定戦

7 渡邉菜月 / 椎名舞（光洋）　㉙ 64　29 勝倉ひかる / 水谷梨紗（桜が丘）

○9位決定戦

4 藁谷なつ乃 / 長嶋夏愛（平商）
9 渋井千奈美 / 石見愛理奈（平商）
13 野村芽以 / 山田明音（磐城）
15 草野春日 / 小島璃紗（総合）
④ 63
⑬ 61
⑬ 61
⑬ 62
㉔ 76 (5)
㉔ 62
㉝ 60
24 高橋なるみ / 坂本萌子（高専）
26 髙橋沙耶 / 伊飼未央（秀英）
32 清信絵里佳 / 遠藤里花子（平商）
33 佐藤千英 / 馬目和（光洋）

○11位決定戦

4 藁谷なつ乃 / 長嶋夏愛（平商）　㉝ 62　33 佐藤千英 / 馬目和（光洋）